STEIEL Elettronica Srl

Перистальтический насос

EF106

инструкция по эксплуатации

CE

Certified Company, according to UNI EN ISO 9001 standards

STEIEL.RU

ВНИМАНИЕ

Это руководство предназначено для технического персонала, ответственного за установку, управление и обслуживание оборудования. Изготовитель не несет никакой ответственности за неисправности, возникающие после несанкционированного вмешательства неознакомленного с инструкцией персонала.

Перед выполнением любых технических работ или ремонта, убедитесь, что система электрически и гидравлически изолирована.

Утилизация отходов материала и расходных материалов производится в соответствии с местными правилами.

ОСНОВНЫЕ СОВЕТЫ ПО БЕЗОПАСНОСТИ

ВНИМАНИЕ! Прежде чем производить с насосом какие-либо операции, отключите насос и избавьтесь от жидкости в головке и трубках насоса. **Никогда не производите никаких действий над работающим насосом.**

Во время технического обслуживания и ремонта деталей, которые обычно входят в контакт с химическими веществами, насос должен обслуживаться только квалифицированным персоналом. Всегда используйте оригинальные запасные части для технического обслуживания.
Несоблюдение инструкций может привести к повреждению оборудования или даже причинить вред людям.

Как отправлять оборудование

Чтобы отправить насос обратно для ремонта действуйте следующим образом:

- Заполните “Запрос на ремонт” ,прилагаемый к этому руководству, и включите его в транспортную документацию.
- Тщательно очистите насос, чтобы устранить вредоносные остатки .

STEEL.RU

Производитель может изменить насос или техническое руководство без предварительного уведомления.

Гарантия

Все наши изделия имеют гарантию сроком на 12 месяцев с даты поставки.

Гарантия не действует, если пользователь не следовал всем инструкциям по установке, техническому обслуживанию и использованию. Также необходимо следовать местным нормативам и стандартам.

В частности, гарантия будет признана только тогда, когда были выполнены следующие условия:

- Монтаж, подключение, настройка, обслуживание и ремонт выполнялись только квалифицированным персоналом

- Насос-дозатор использовался в соответствии с инструкциями, приведенными в данном руководстве
- Во время ремонта были использованы только оригинальные запчасти

СОДЕРЖАНИЕ

Упаковочный лист ..... стр. 4
Введение и принцип работы 4
Установка 4
Технические данные 5
Гидравлические соединения 5
Электрические соединения 6
Регулировка 6
Уход и хранение 6
Размеры 8
Насос в разобранном виде 8

STEEL.RU

Комплект поставки

Насос **EF106** поставляется в комплекте с:

1) Инструкцией по эксплуатации
2) Монтажный кронштейн для настенного монтажа
3) Силовой кабель, 2.5 м
4) Стандартный комплект (код 9600,0100), с всасывающей трубкой ПВХ (2 м),напорной трубкой PE(2 м), всасывающий фильтр и инжектор впрыска с ½ "подключением

Введение и принцип работы

Перистальтический насос EF106 регулируется скоростью подачи и предназначен для настенного монтажа.

Этот насос подходит для многих сфер, таких как химическая промышленность, пищевая промышленность, дезинфекция бассейнов.

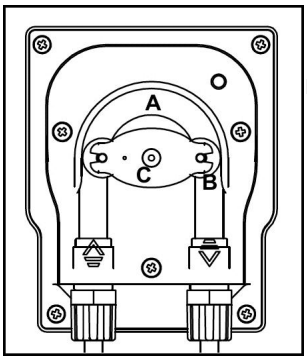

Принцип работы перистальтических насосов основан на давлении и последующим впрыске внутренней трубки (A) с помощью ролика (B), установленного на роликовом держателе (C), который приводится в движение мотором.

Двойное действие давления и впрыска трубки генерирует всасывающую силу вдоль самой трубки, которая засасывает жидкость и подает ее в нагнетательную линию.

Скорость потока зависит от скорости мотора.

УСТАНОВКА

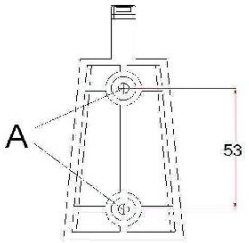

Для настенного монтажа просверлите 2 отверстия расположенные по вертикали на расстоянии 53 мм на вертикальной опоре, к которой вы хотите прикрепить насос, затем закрепите кронштейн с помощью винтов и дюбелей. Прикрепите насос к кронштейну и убедитесь, что все работает стабильно. Смотрите также рис.

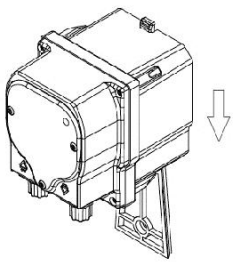

STIEL.RU

ТЕХНИЧЕСКИЕ ДАННЫЕ

расход	max. 1.0 д/l @ 3 bar	
материалы	корпус:	30% стекловолокно PP
	Передняя панель:	поликарбонат
	Ролик-держатель:	PBT
	ролики:	Delrin (самосмазывающийся)
	Внутренняя труба:	Santoprene
	Соединения:	PP
Внешняя трубка	4x6 мм	
Питание	230 Вольт	
Окружающая среда	max 40°C / min зависит от дозированной жидкости	
Защита	IP65	
Размеры	H 124.5 x L 84.5 x 106 мм	
Вес	приблиз. 700 g	

ГИДРАВЛИЧЕСКИЕ СОЕДИНЕНИЯ

Внимание! Избегайте резких перегибов всасывающей и нагнетательной трубок, так как это может повлиять на производительность и долговечность насоса.

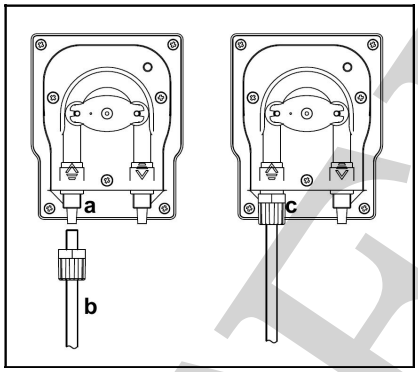

Линия всасывания:

Подключите всасывающий шланг (B) с соединением на входе (a) и закрутите резьбовую гайку (C).

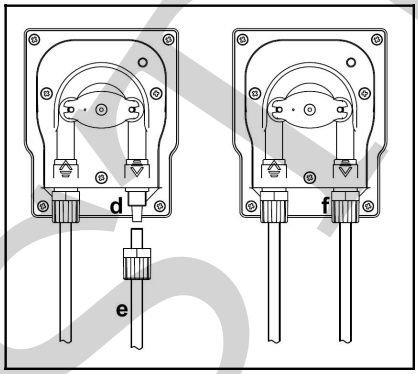

Линия нагнетания:

Подключите нагнетающую трубку (d) и закрутите резьбовую гайку (F).

STEBL.RU

ЭЛЕКТРИЧЕСКИЕ СОЕДИНЕНИЯ

Внимание! Подключение к электрической сети должно осуществляться в строгом соответствии со всеми соответствующими правилами и нормами.
Внимание! Перед включением насоса убедитесь, что все электрические и сантехнические соединения были выполнены правильно.

Мощность насоса и значения напряжения и потребляемой мощности указаны на этикетке насоса.

РЕГУЛИРОВКА

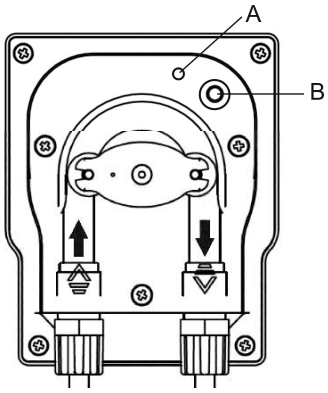

Расход насоса можно регулировать от 0 до 100% с помощью триммера(B). Поворачивая триммер вы можете регулировать скорость вращения двигателя и, следовательно, расход насоса.
Индикатор (A) указывает на состояние насоса: желтый цвет означает, что насос включен ,но не производит никаких действий (триммер в положении минимального вращения). Индикатор горит оранжевым когда триммер вращается в направлении потока.

ТЕХНИЧЕСКОЕ ОБСЛУЖИВАНИЕ И ХРАНЕНИЕ

Периодические операции по техническому обслуживанию необходимы для надлежащего и продолжительного функционирования насоса. Эти операции должны выполняться систематически и тщательным образом, в соответствии с приведенной ниже информацией:

- Периодически проверяйте уровень жидкости в насосе, чтобы он не опустел
- Убедитесь, что всасывающие и нагнетательные трубы не содержат примесей, так как они могут привести к повреждению трубки и изменению скорости потока
- Установите график общей проверки функционирования насоса, особенно при дозировании агрессивных жидкостей
- Регулярно контролируйте состояние фильтра, засорение в нем может вызвать снижение расхода

STELL.RU

Замены перистальтической трубы:

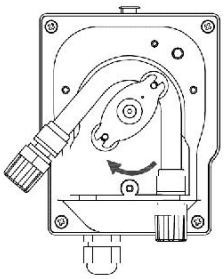	Открутите два передних болта и прозрачную крышку. Уберите старую трубу, освободив место слева и поворачивая ролик-держатель как показано стрелкой на рисунке, чтобы освободить трубу справа.
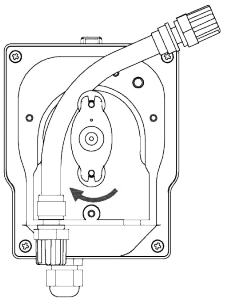	Вставьте слева новую трубу, предварительно убедившись, что она смотрит выпуклой стороной вверх. Затем поверните ролик-держатель по часовой стрелке, чтобы труба стала на свое место.
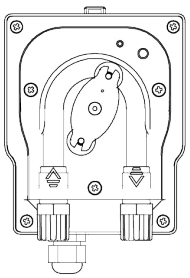	Разместите правый конец трубы, затем прикрутите прозрачную крышку обратно.

Хранение насоса после использования:

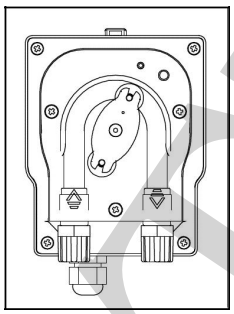

Перед тем как хранить насос, промойте трубку чистой водой.
Поместите ролик-держатель как показано на рисунке и поворачивайте его по часовой стрелке.

STELL.RU

Механические размеры

Все размеры на рисунке указаны в мм.

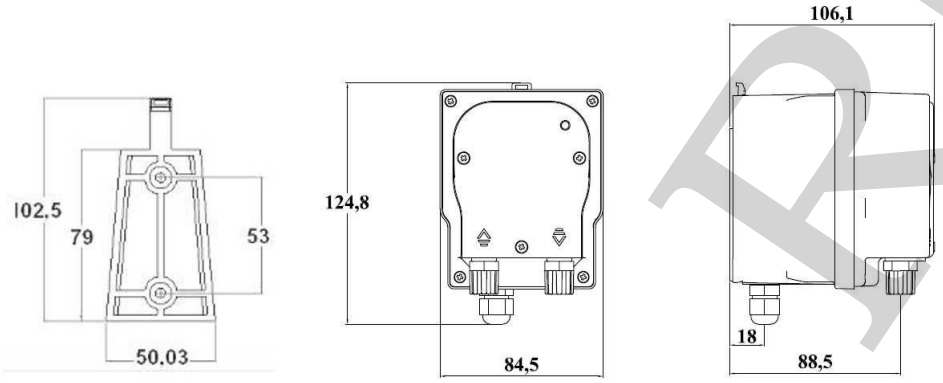

НАСОС В РАЗОБРАННОМ ВИДЕ

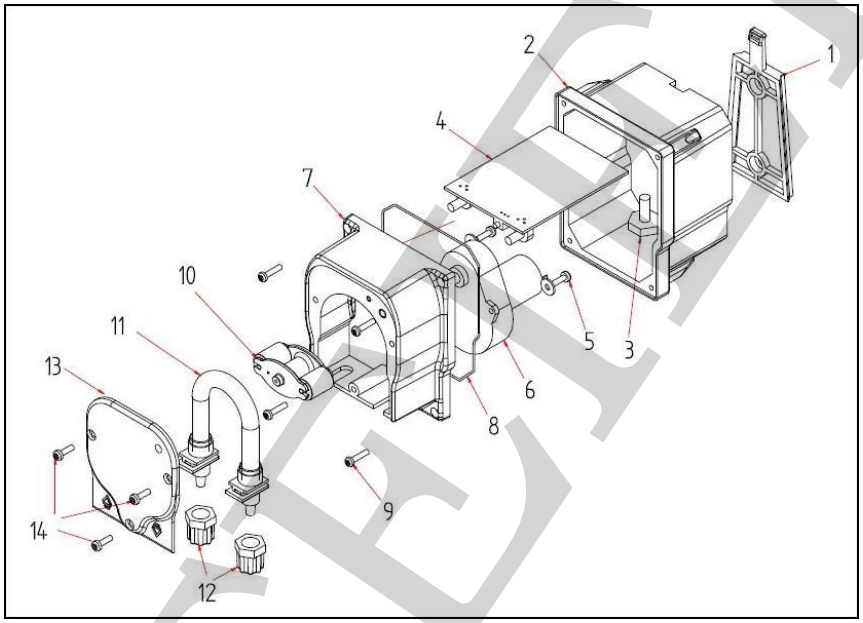

ссыл.	Описание		ссыл.	Описание
1	Опора для настенного монтажа		8	NBR О-кольцо
2	Корпус насоса		9	Саморез
3	Ввод для кабеля питания		10	ролик-держатель
4	Электронная панель		11	Внутренняя перистальтическая труба
5	Винт и плоская шайба		12	Резьбовые гайки
6	Двигатель		13	Прозрачная пластиковая крышка
7	Головка перистальтической трубы		14	Болты, фиксирующие прозрачную крышку